Produits Neptune

6835, RUE PICARD
SAINT-HYACINTHE, QC, J2S 1H3
TEL. 450 773 7058
FAX 450 773 5063

CANADA	
GENERAL	888 226 7099
CUSTOMER SERVICE	888 226 7199
AFTER SALE SERVICE	888 226 7599
QUÉBEC	
GÉNÉRAL	888 366 7058
SERVICE À LA CLIENTÈLE	888 226 6899
SERVICE APRÈS-VENTE	888 223 1899
U.S.A.	
GENERAL	888 226 7899
CUSTOMER SERVICE	888 226 9099
AFTER SALE SERVICE	888 226 9199

www.produitsneptune.com

06/2014

Produits Neptune

INSTALLATION

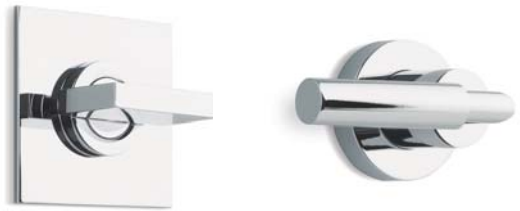

FEN990270
TAR990370

Valves d'arrêt / Shut-off valves

ANSI/NSF 61 UPC C ®
AT007784
AT105784 ***

TÜV CERT
DIN EN ISO 9001:2000
Zertifikat: 01 100 029416

REV: 0001

PIÈCES / PARTS

Lire complètement et attentivement le manuel avant de procéder à l'installation pour éviter les erreurs.

Veuillez vérifier que vous avez toutes les composantes, listées dans le tableau des pièces, incluses dans votre boîte. Dans le cas où des pièces manqueraient, contactez votre revendeur immédiatement.

Toujours effectuer un test d'eau avant la fermeture définitive afin de s'assurer de l'absence de fuites d'eau.

Read this manual fully and carefully before proceeding with the installation to avoid possible errors.

Please ensure you have all components, shown on the parts list, included in your box. If you are missing parts, please notify your retailer immediately.

Always conduct a water test before final installation to ensure there are no leaks.

INSTALLATION

FEN990270 - TAR990370

Valider les tolérances de profondeur d'installation (min-max) avant d'installer le corps principal du déviateur. Le raccorder et s'assurer de l'absence de fuites avant de fermer le mur. Une fois le mur terminé, procéder à l'installation de la poignée selon les schémas. Valider l'orientation de la cartouche avant l'alignement de la poignée.

FEN990270 - TAR990370

Verify the min/max depths before installing the main body of the diverter. Connect and ensure there are no leaks before closing the wall. Once wall is finished, install handle according to the diagram. Confirm the cartridge orientation before installing the handle.

INSTALLATION

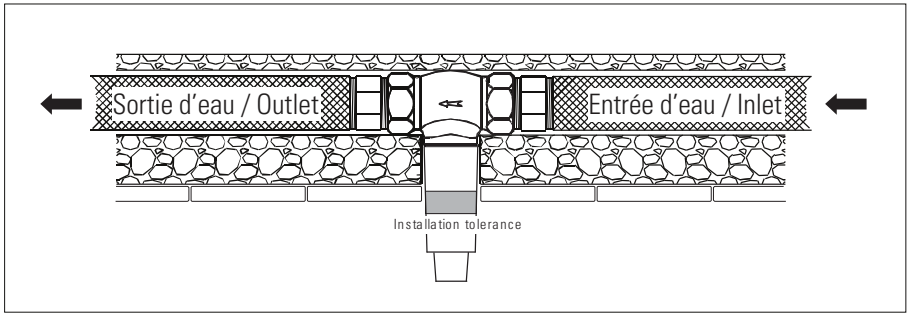

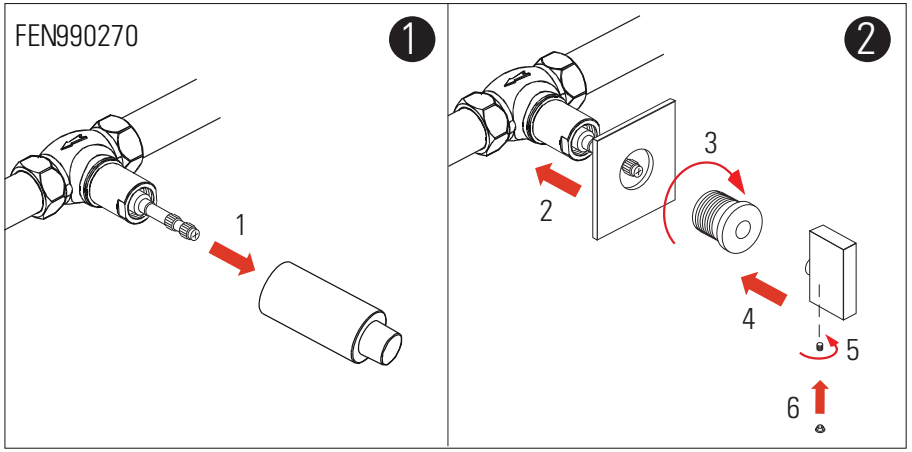

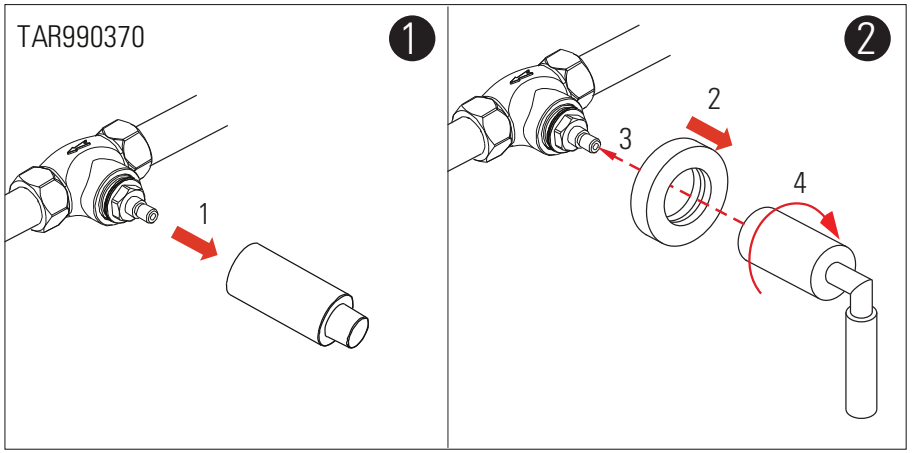

INSTALLATION

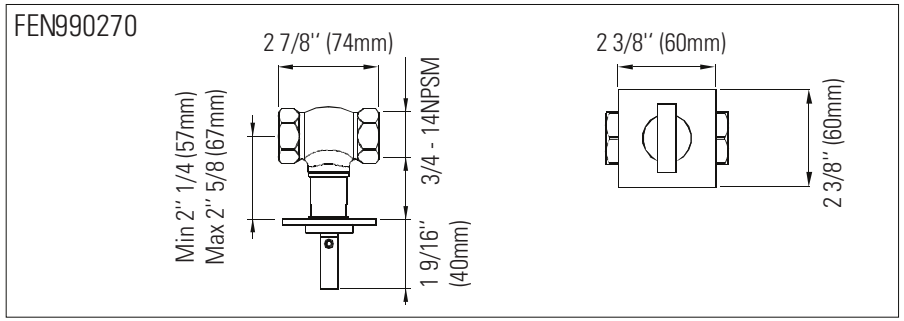

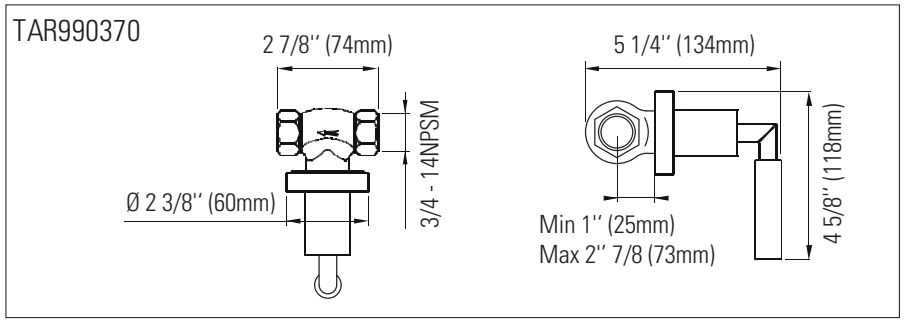

ATTENTION

1. Les cartouches dans le corps principal ont été examinées et ajustées à l'usine. Ne démontez pas les cartouches !
2. Assurez-vous de nettoyer le tuyau d'approvisionnement d'eau avant l'installation pour éviter le colmatage.
3. Raccordez l'eau chaude sur le côté gauche et l'eau froide sur le côté droit.
   Débit de pression: min: 0.05 MP max: 1.60 MPa
   Pression recommandée: 0.1 MPa à 0.8 MPa
   Les traitements extérieurs du produit peuvent changer, et ce sans préavis du manufacturier.

1. The cartridges in the main body have been tested and adjusted by the factory. Do not take the cartridges apart!
2. Ensure the water supply line is clear before installation to avoid blockage.
3. Connect the hot water supply on the left and the cold water supply on the right.
   Pressure flow: Min: 0.05 MP Max:1.60 MPa
   Recommended pressure: 0.1 MPa to 0.8 MPa
   Product surface treatments may change without prior notice from the company.

Exemple d'installation / Suggested piping layout

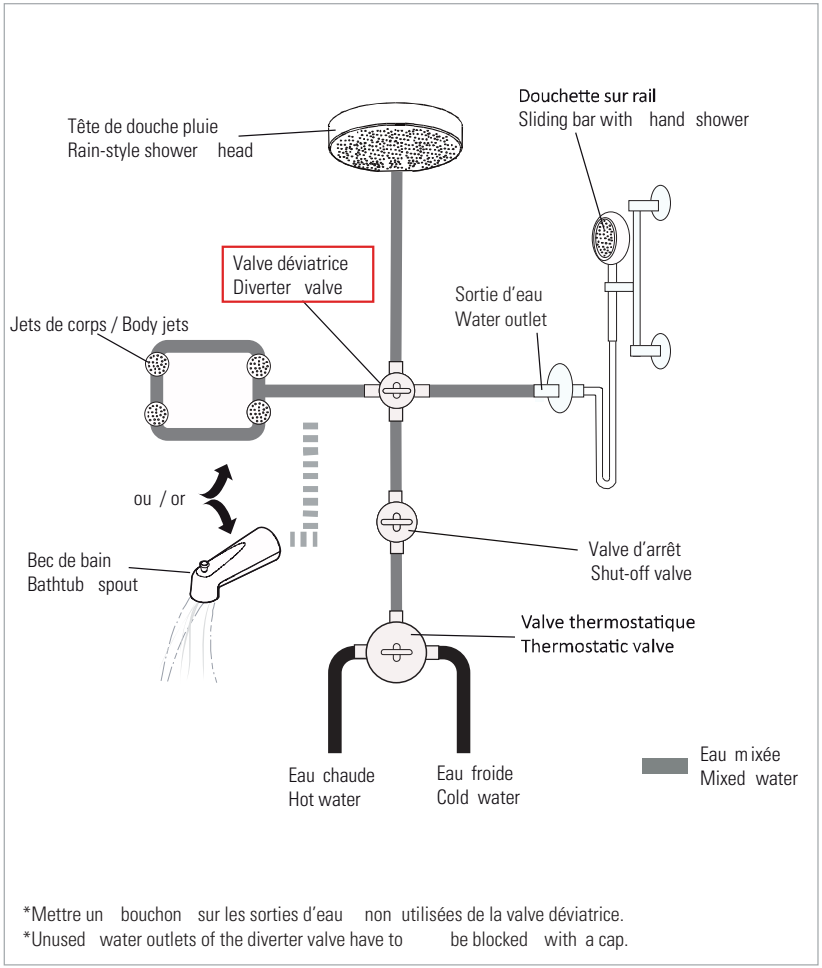

Vue explosée / Exploded view

FEN990270

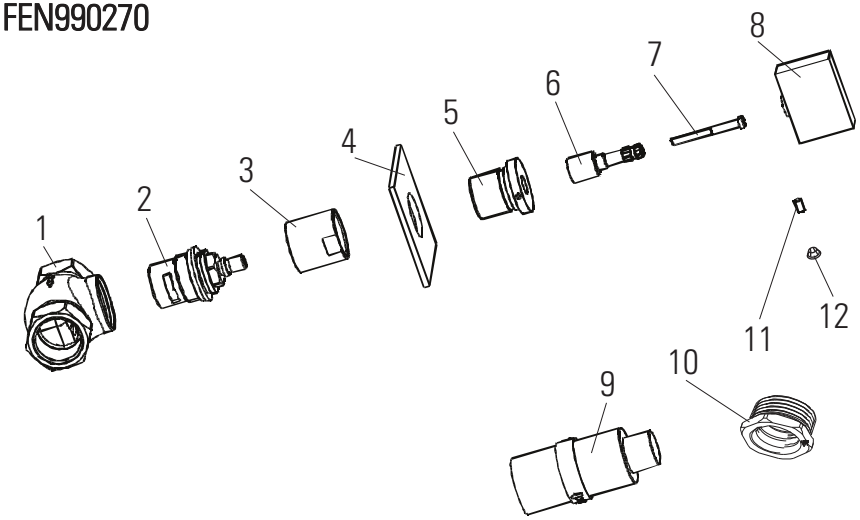

Liste de pièces / Parts list

No.	Description FR	EN. Description	Qté Qty
1	Corps principal	Main body	1
2	Cartouche d'arrêt	Shut-off cartridge	1
3	Siège de cartouche	Cartridge seat	1
4	Plaque de finition carrée	Square finishing plate	1
5	Siège de poignée	Handle seat	1
6	Embout de cartouche	Cartridge end	1
7	Vis	Screw	1
8	Poignée	Handle	1
9	Vis d'arrêt	Set screw	1
10	Cache vis	Screw cap	1
11	Capuchon de protection	Protective cover	1
12	Adaptateur 3/4 - 1/2	3/4 - 1/2 adaptator	2

Vue explosée / Exploded view

TAR990370

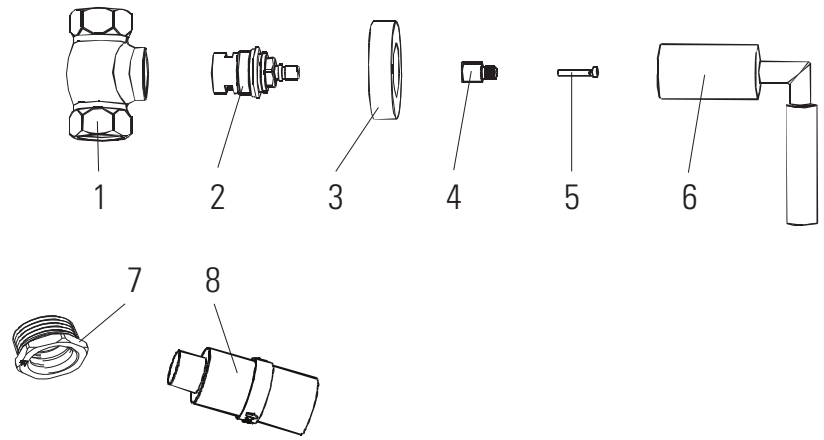

Liste de pièces / Parts list

No.	Description FR	EN. Description	Qté Qty
1	Corps principal	Main body	1
2	Cartouche d'arrêt	Shut-off cartridge	1
3	Plaque de finition ronde	Circular finishing plate	1
4	Embout de cartouche	Cartridge end	1
5	Vis	Screw	1
6	Poignée	Handle	1
7	Adaptateur 3/4 - 1/2	3/4 - 1/2 adaptator	2
8	Capuchon de protection	Protective cover	1